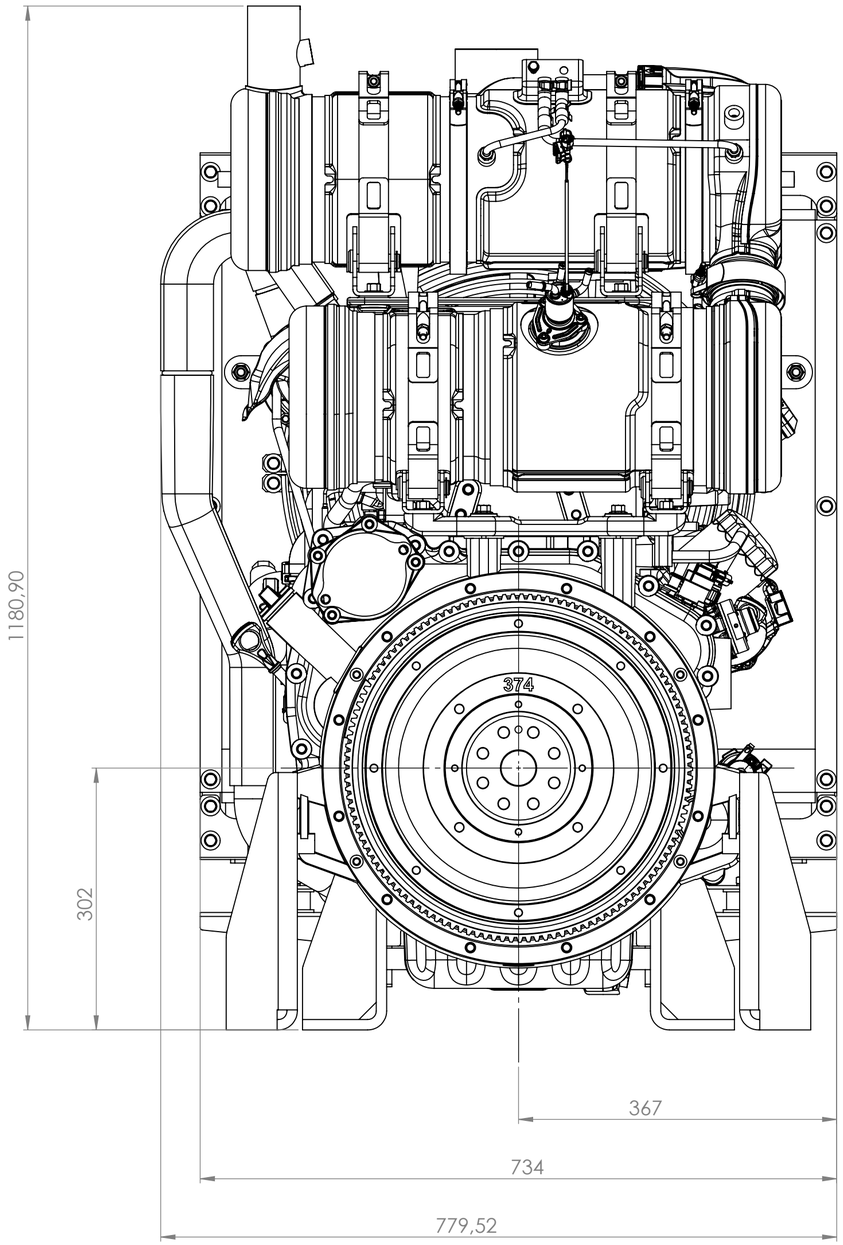

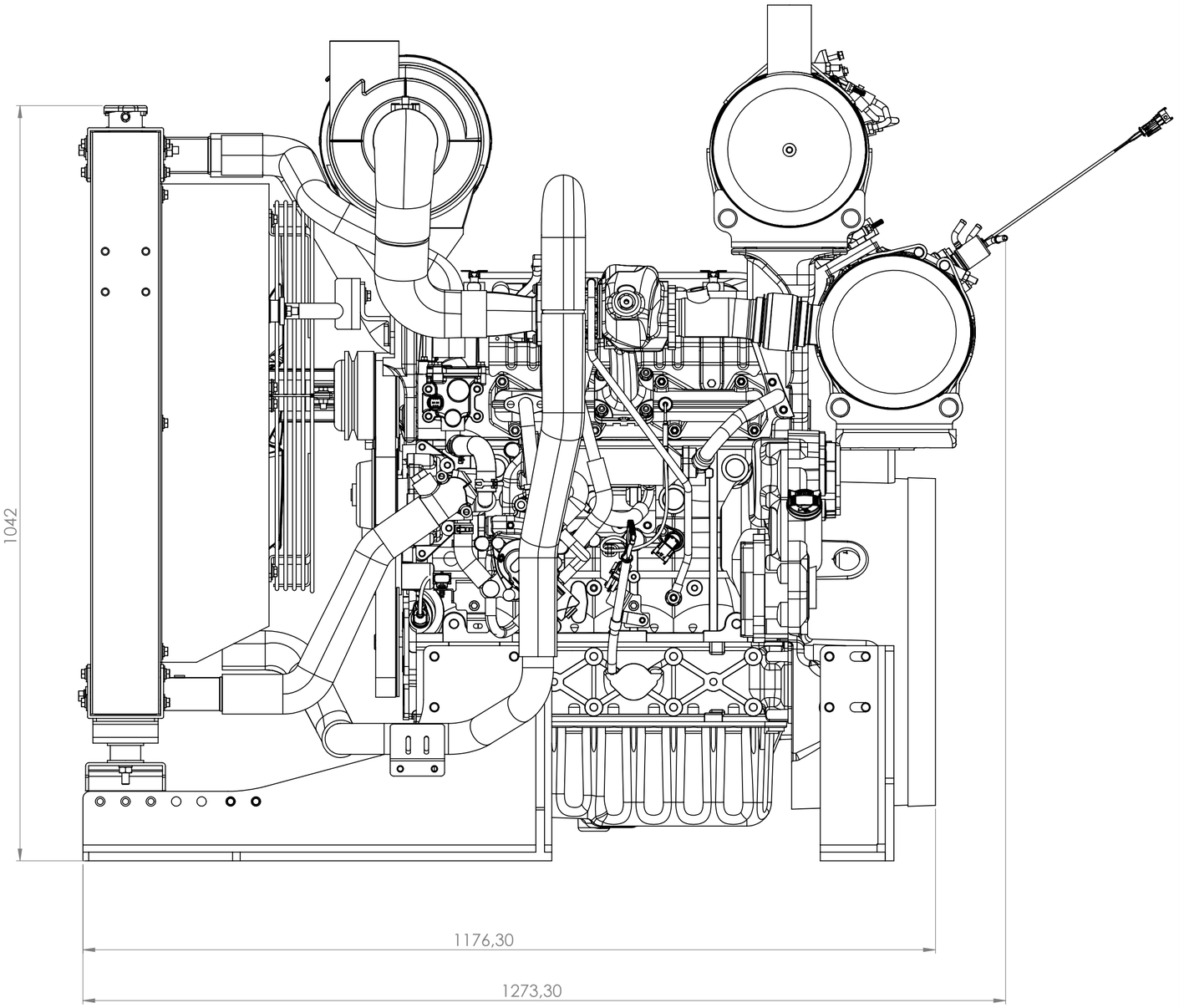

Allgemeintoleranz ISO 2768-m				Oberflächengüte		Entgraten und scharfe Kanten brechen	Maßstab:1:5 / Gewicht: / Werkstoff:
					Datum	Name	HDI_DM03_78kW_ cooling pack 52°
				Bearb.	28.08.2025	A. Galla	
				Geprüft			
				Norm			
				DGS Diesel + Getriebe + Service Distributor in Deutschland			Zeichnungsnr. / A2
Zust.	Änderung	Datum	Name				BLATT 1 VON 1